1964-P-2001 1964-P-2000

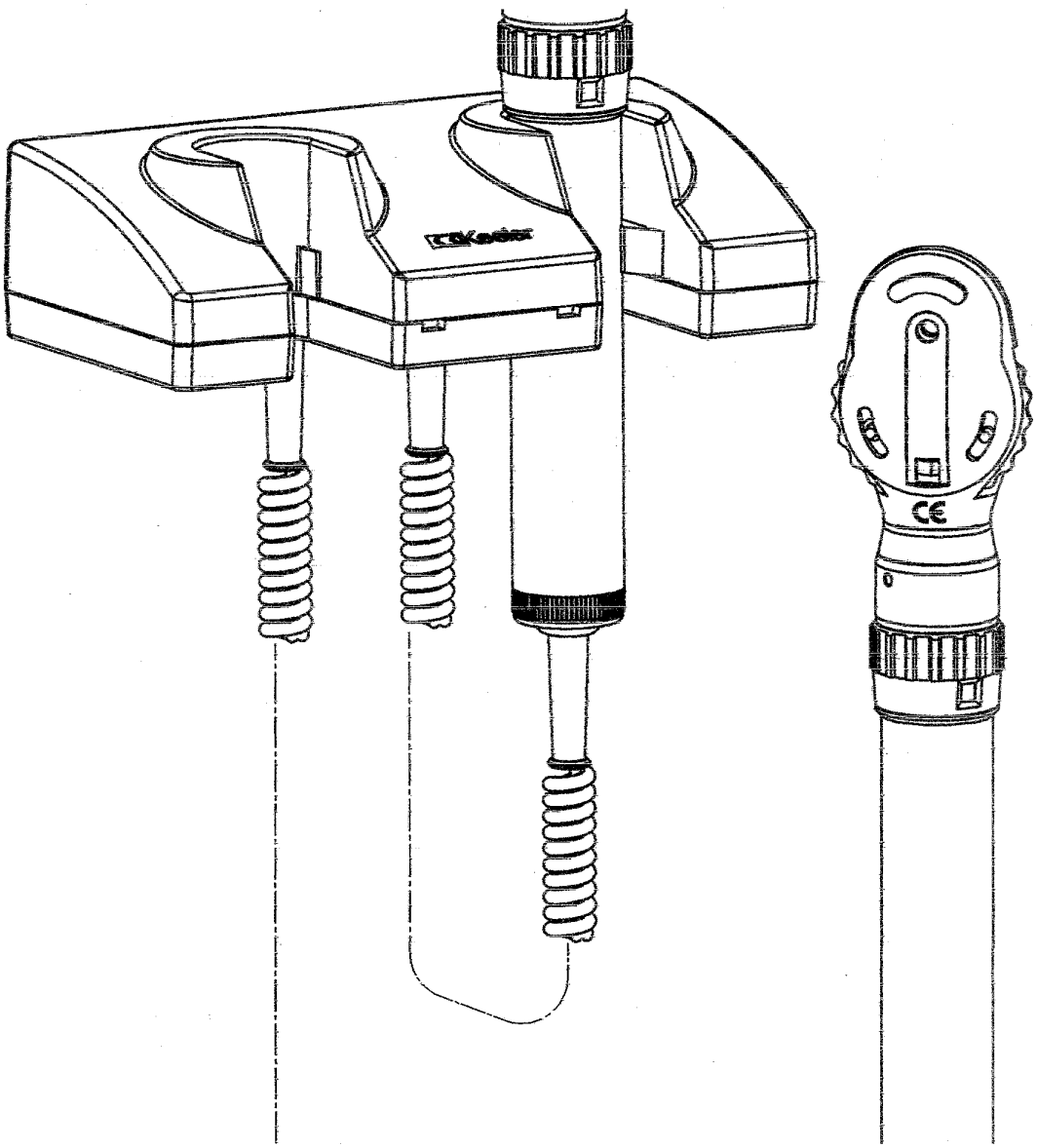

SI PREGA DI LEGGERE E SEGUIRE ATTENTAMENTE LE PRESENTI ISTRUZIONI

Keeler

Istruzioni d’uso per l’elemento pensile Keeler

Prima di usare il vostro prodotto Keeler, leggete attentamente le istruzioni. Per la sicurezza vostra e dei vostri clienti, osservate tutte le avvertenze fornite nella presente sezione. Le informazioni riportate qui di seguito hanno lo scopo di evidenziare i potenziali rischi per la sicurezza o i danni associabili ad un cattivo uso dell’apparecchiatura.

Avvertenza

Il presente prodotto non va usato in presenza di gas infiammabili.

Non smontare o modificare il prodotto in alcun modo. All’interno non vi sono parti utilizzabili.

Se il prodotto emana uno strano odore, emette calore o fumo, interrompere l’uso e scollegarlo dalla rete di distribuzione elettrica.
L’uso continuato di un prodotto danneggiato può provocare infortuni.

Non immergere l’unità in alcun liquido.

Non usare l’unità se danneggiata e provvedere ad una verifica periodica alla ricerca di segni visibili di danneggiamento.

I manici Keeler con filo attaccati all’alimentatore di rete forniscono alla testina dello strumento una tensione di uscita di 3,6V. Assicurarsi che siano collegate solamente testine provviste di una lampadina da 3,6V.

Attenzione

Non inserire in una presa elettrica danneggiata.

Solo per uso interno (proteggere dall’umidità)

Prima dell’uso, far adattare lo strumento alla temperatura del locale, al fine di evitare la formazione di condensa.

Quando si connettono le testine dello strumento con i manici, verificare che la tensione di questi sia uguale a quella della lampadina dello strumento.

Al termine del controllo, assicurarsi che il comando sia posizionato su OFF.

Alimentazione elettrica

Sostituire la piastra di chiusura con l'adattore per spine appropriato, oppure usare il connettore IEC 60320 TIPO 7 (non fornito) . Vedere fig. 1. Collegare l'unità all'alimentazione elettrica ed inserire la corrente.

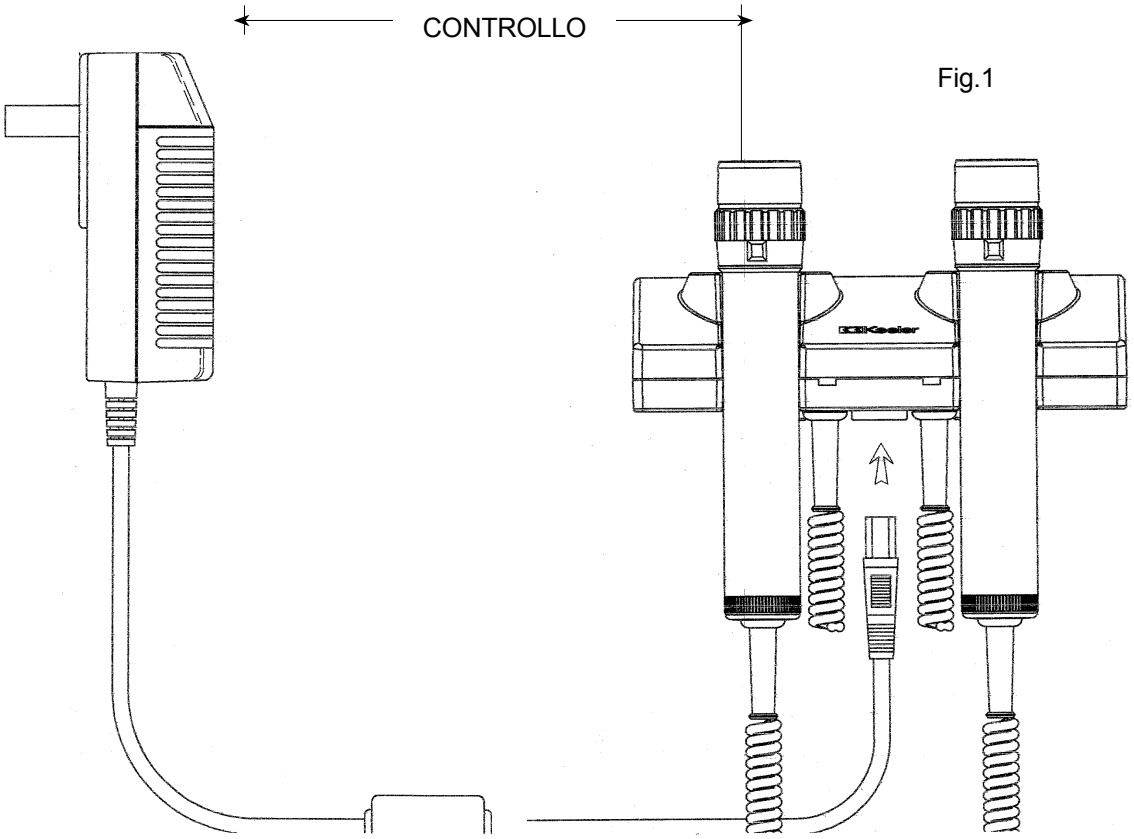

Fig.1

Montaggio a muro

Per i dispenser dell'unità medica generale praticare due fori, 6mm di diametro x 55mm di profondità e distanti tra loro 110mm. Per il dispenser, praticare altri due fori sotto quelli esistenti, a 249mm di distanza da essi, usando la sagoma in fig 2. e in allegato.

SAGOMA PER L' ELEMENTO PENSILE E IL DISPENSER

(vedere allegato)

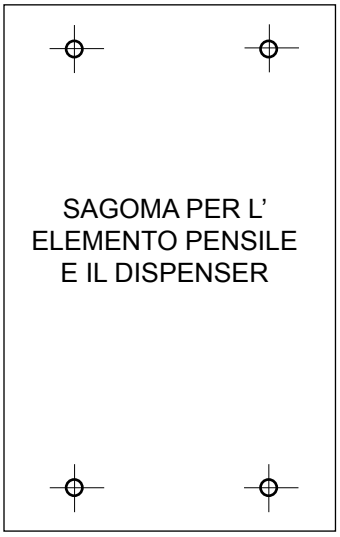

Fig. 2

SAGOMA PER L'ELEMENTO PENSILE E IL DISPENSER

Scala 1:1 . Non scalare

Keeler

ATTENZIONE

Fig. 3

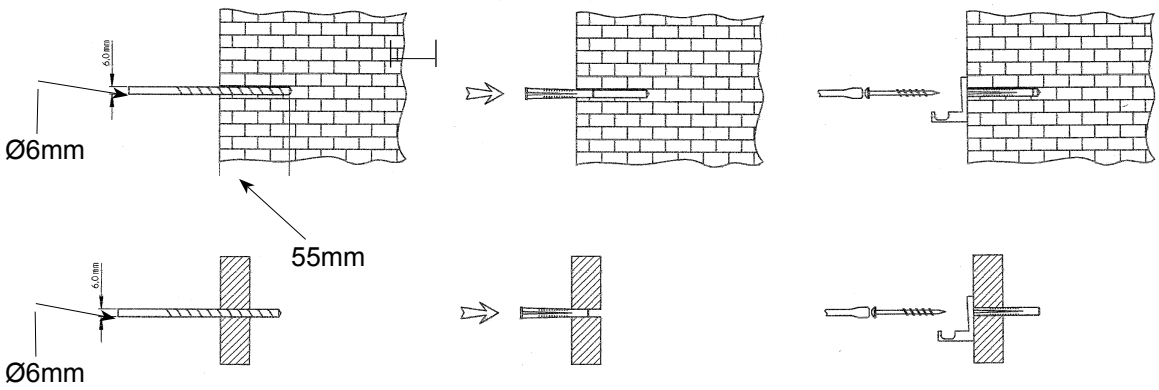

Fig. 4

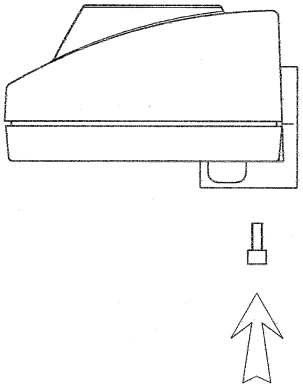

Fig. 5

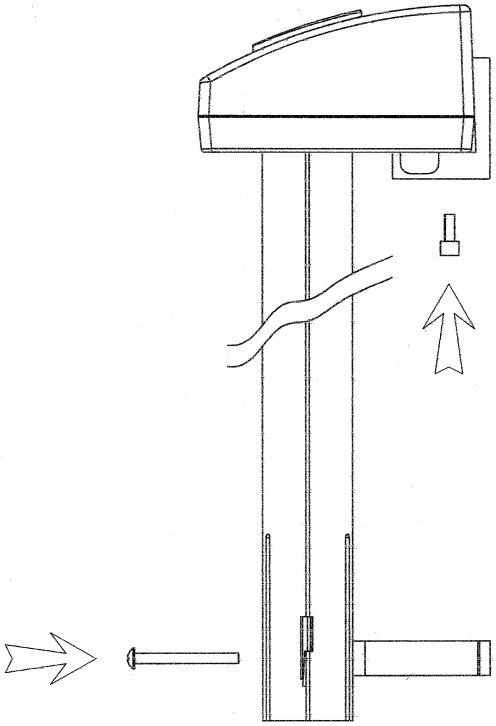

Istruzioni per il funzionamento

Connettere la testa al manico dell'elemento pensile.

La testina dello strumento dovrebbe essere avvitata con precisione nel manico, come indicato in fig 6.

Come misura di sicurezza aggiuntiva, si possono agganciare le testine degli strumenti ai manici con filo, serrando la vite incorporata con la chiave esagonale fornita, vedere fig 7.

Per usare lo strumento richiesto, rimuovere dal supporto il relativo manico, come indicato in fig 8.

Fig. 6

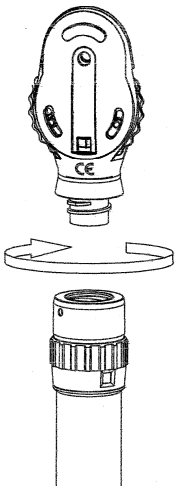

Fig. 8

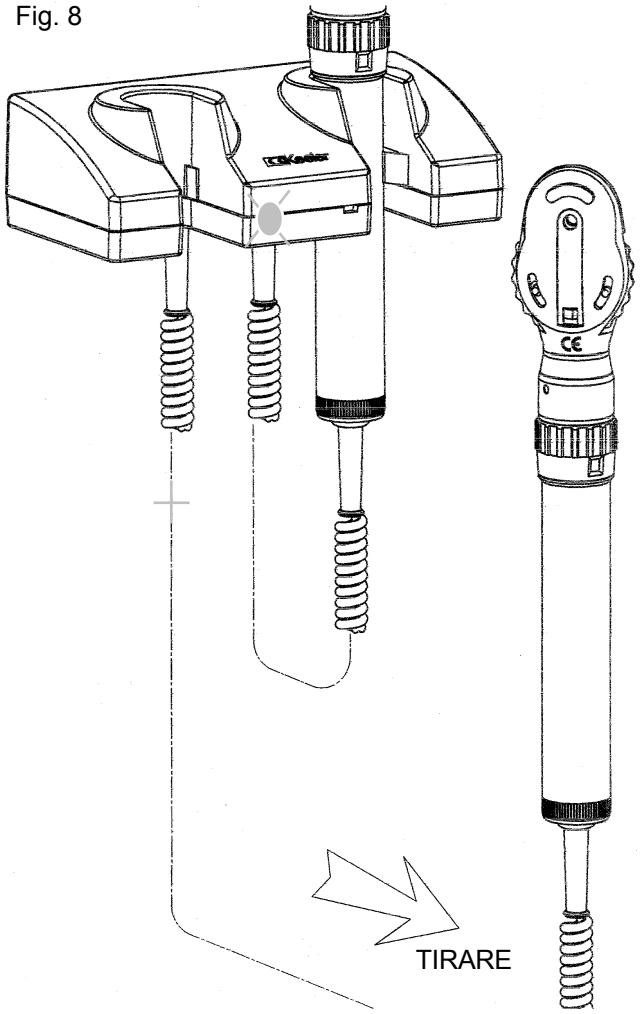

Fig. 7

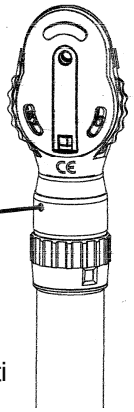

Quando un manico del filo viene rimosso dal suo supporto, s'accenderà una luce gialla (LED), anche se non è stata montata una testina dello strumento.

Quando lo strumento non è più necessario, assicurarsi sempre che il manico sia ricollocato correttamente nel suo supporto e che il LED si spenga.

Si può usare un unico manico alla volta. Sostituire il manico prima di usare l'altro strumento.

Consultare le istruzioni relative agli strumenti oftalmici per conoscere le procedure di funzionamento dell'oftalmoscopio – otoscopio.

Speculum usa e getta

Per estrarre uno speculum dal dispenser, afferrare l'estremità dello speculum richiesto e tirare delicatamente dall'alto in basso. Quando il tubo del distributore è vuoto, ordinare nuovamente gli speculum usando il buono d'ordine EP59-48483. Rimuovere il coperchio dall'unità e riempire il tubo richiesto.

Garanzia e assistenza

Nessuna parte utilizzabile dall'utente – la revisione e la manutenzione preventiva devono essere eseguite soltanto da un rappresentante autorizzato da Keeler.

Il vostro pensile Keeler è garantito 3 anni e sarà sostituito o riparato gratuitamente a condizione che:-

1. qualsiasi guasto sia dovuto a fabbricazione difettosa
2. si sia usata l'alimentazione elettrica in conformità con le presenti istruzioni
3. ogni richiesta sia accompagnata dalla prova di acquisto.

Informazioni tecniche

Dati di ingresso:	100-240V - 50/60Hz
Potenza assorbite:	2,5 Amp
Funzionamento:	continuo
Classificazione:	Apparecchio di Classe II Tipo B Protezione contro le scosse elettriche
Classe di sicurezza:	Con doppio isolamento
Temperatura ambiente:	+10°C - +35°C
Trasporto/Conservazione:	Temperatura ambiente -40°C - +70°C Umidità relativa 10% - 100% , considerata anche la condensa

Conforme alla norma EN60601-1

La presente apparecchiatura può essere influenzata da interferenze elettromagnetiche.
Altri apparecchi elettrici a breve distanza possono essere influenzati dall'unità medica generale.
Qualora si sospettasse la presenza di tali condizioni, spegnere l'apparecchio che produce siffatti effetti dannosi.

Istruzioni per la pulizia

Si raccomanda la pulizia manuale dello strumento, come descritto qui sotto, senza immergerlo in liquidi:

1. Pulire la superficie esterna con un panno assorbente, pulito e che non si sfilaccia, inumidito con una soluzione d'acqua/detersivo (2% per volume) oppure una soluzione di acqua/alcool isopropilico (70% per volume).

2. Assicurarsi che non penetri nello strumento una quantità eccessiva di soluzione. Fare attenzione a non saturare il panno della soluzione.

3. Le superfici dovrebbero essere asciugate a mano e con cura, usando un panno pulito e che non si sfilaccia.

4. Disfarsi dei materiali usati per la pulizia secondo le norme di sicurezza.

PRODOTTO NEL REGNO UNITO DA:

Keeler Limited
Clewer Hill Road
Windsor
Berkshire SL4 4AA
England
Tel: +44 (0)1753 857177
Fax: +44 (0)1753 827145
FREEPHONE: 0800 521 251

DISTRIBUITO DA:

Keeler Instruments Inc
456 Parkway
Broomall
PA 19008, USA
Numero verde: 1 800 523 5620
Tel: 610 353 4350
Fax: 610 353 7814

EP59 - 48475 Emissione A

A HALMA GROUP COMPANY

'Il marchio CE indica che questo prodotto è stato testato e risulta conforme alle norme definite nella direttiva 93/42/EEC sui dispositivi medicali'

Keeler